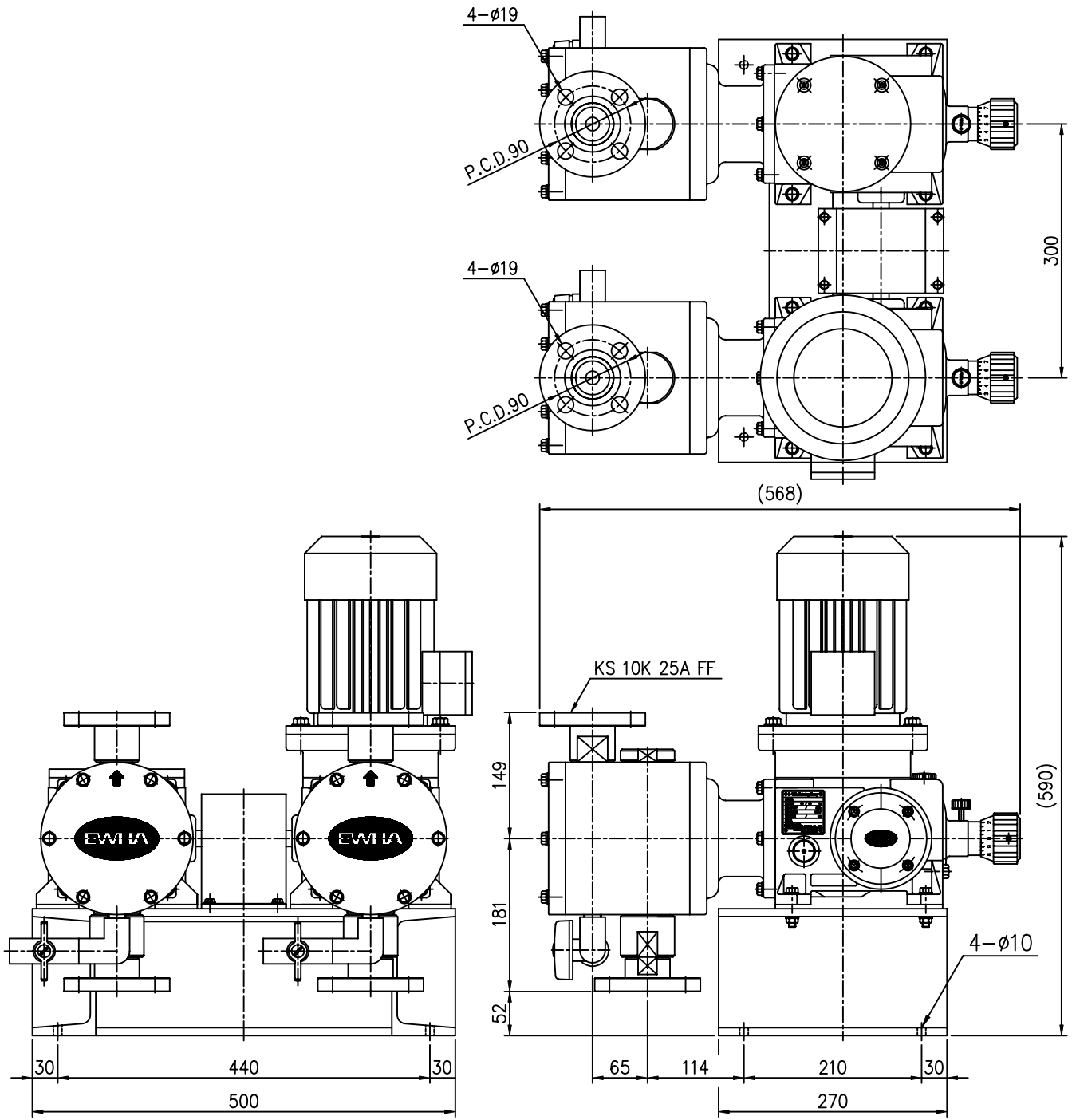

JMD20LPCFD	Sym.	Description	Rev. No.	Date	Confirmed by
	1				
	2				
	3				
	4				

A	No.	Parts No.	Parts Name	Material	Spec.	Weight	Remark

이 도면은 (주)이화정량펌프의 기술 자산 입니다. 불법 유출시 관계법과 회사 규정에 의해 처벌 됩니다.

Projection		Trigonometry		Drawing Name	DIMENSIONAL OUTLINE
Scale	1 / 5	Unit	mm		
Drawn by	Designed by	Checked by	Approved by	Application	JMD20LPCFD-20A FF
2000.10.15 H.J.SEO	W. PARK	W. PARK	S.C. KIM	Drawing Number	B0021E3052

E-WHA CHEMICAL FEEDER CO., LTD.